АПН-1.4

Предназначена для установки кондуктометрических сенсоров, стеклянных комбинированных pH- или ОВП-электродов, flat-электродов, контактных кондуктометрических сенсоров.

Основные технические характеристики

Материалы, контактирующие с анализируемой средой:
сталь 08/12Х18Н10Т ГОСТ 5632-72; 06ХН28МДТ ГОСТ 5632-72
кольца уплотнительные ГОСТ 9833-73, фторкаучуковые

Рабочее давление анализируемой среды, МПа, не более 1,0

Присоединение ..... ниппельное (штуцерно-торцовое)

Параметры применяемых pH/ОВП-электродов:
диаметр корпуса, мм 12
длина, мм, не более 120

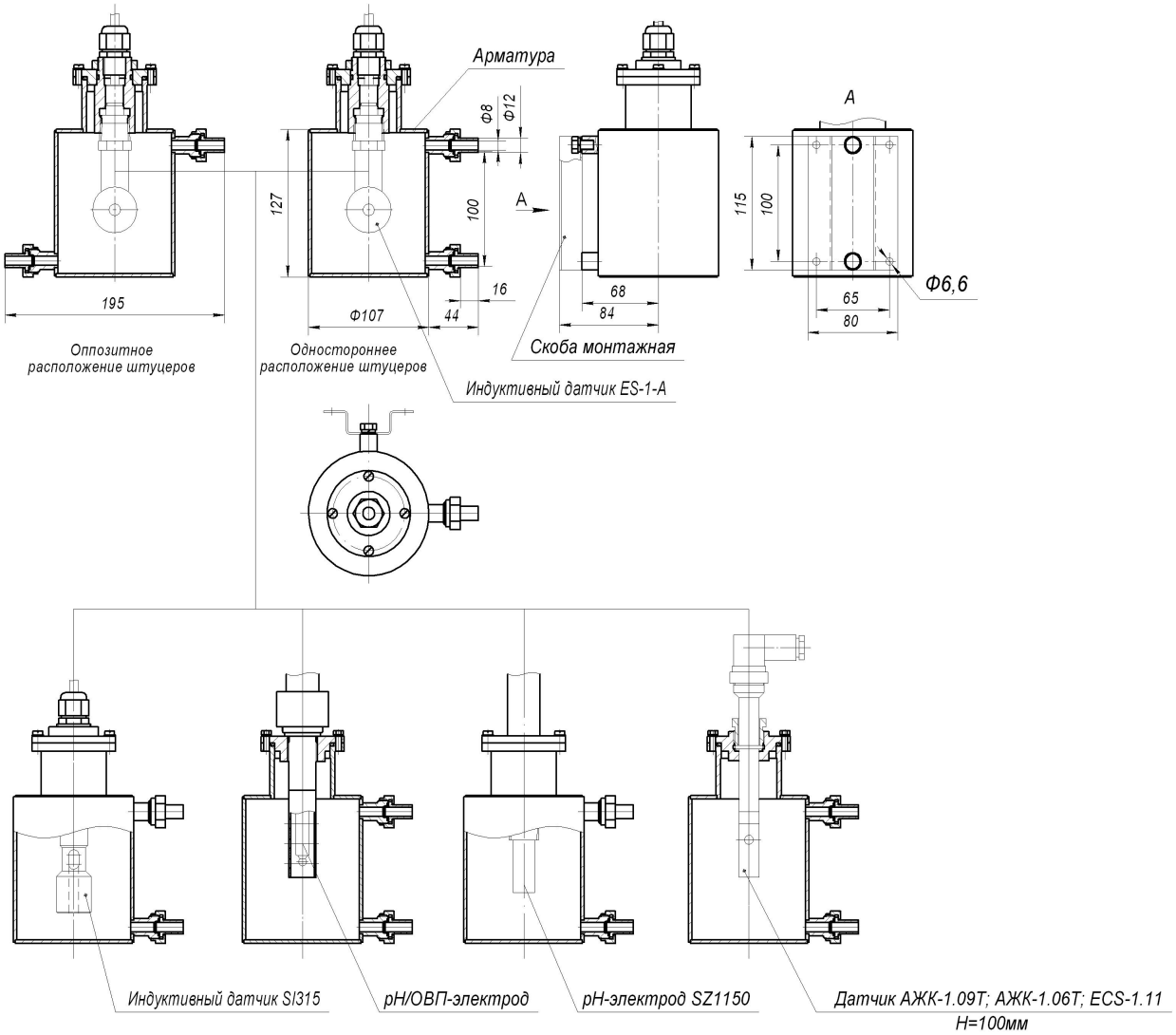

Рисунок 1 Арматура проточная АПН-1.4

АПН-1.5

Предназначена для установки комбинированных pH- или ОВП-электродов, ионселективных электродов, датчиков кислорода, flat-электродов, контактных кондуктометрических сенсоров, сенсоров растворённого кислорода, ионселективных электродов.

Основные технические характеристики

Материалы, контактирующие с анализируемой средой:
сталь 08/12Х18Н10Т ГОСТ 5632-72; 06ХН28МДТ ГОСТ 5632-72;Титан ВТ1-00;Тантал
кольца уплотнительные ГОСТ 9833-73, фторкаучуковые

Рабочее давление анализируемой среды, МПа, не более.....1,6

Присоединение.....ниппельное (штуцерно-торцовое)

Параметры применяемых pH/ОВП-электродов:

диаметр корпуса, мм.....12

длина, мм, не более.....120

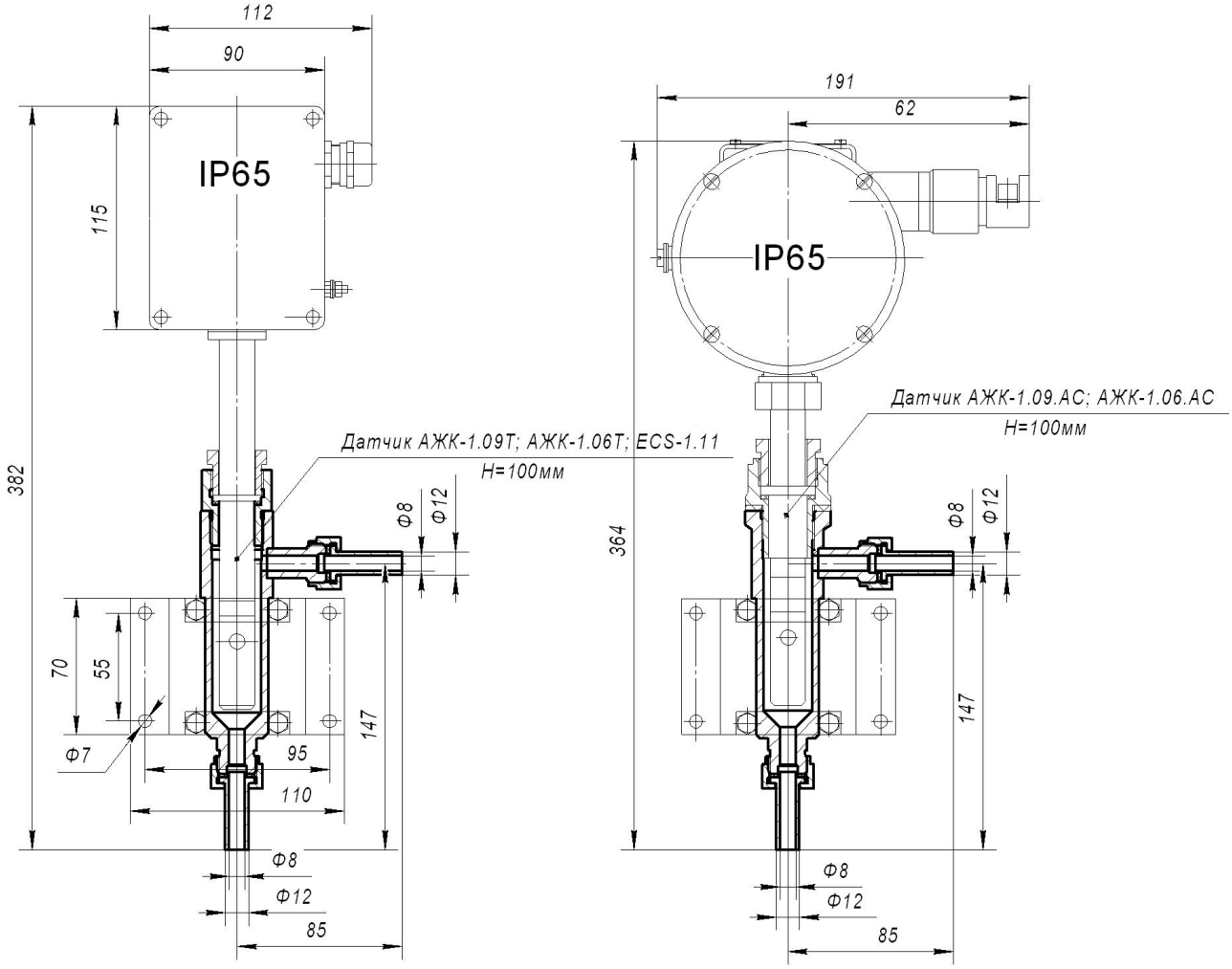

Рисунок 1 Арматура проточная АПН-1.5

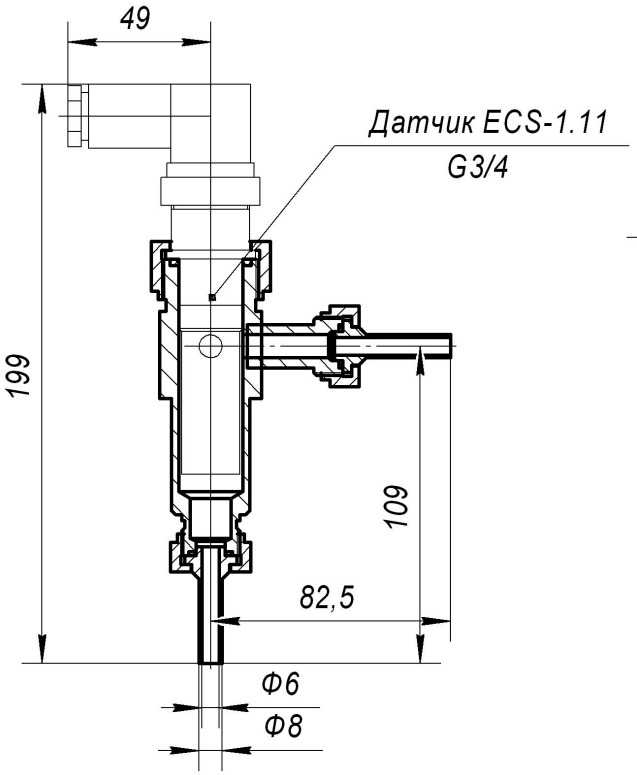

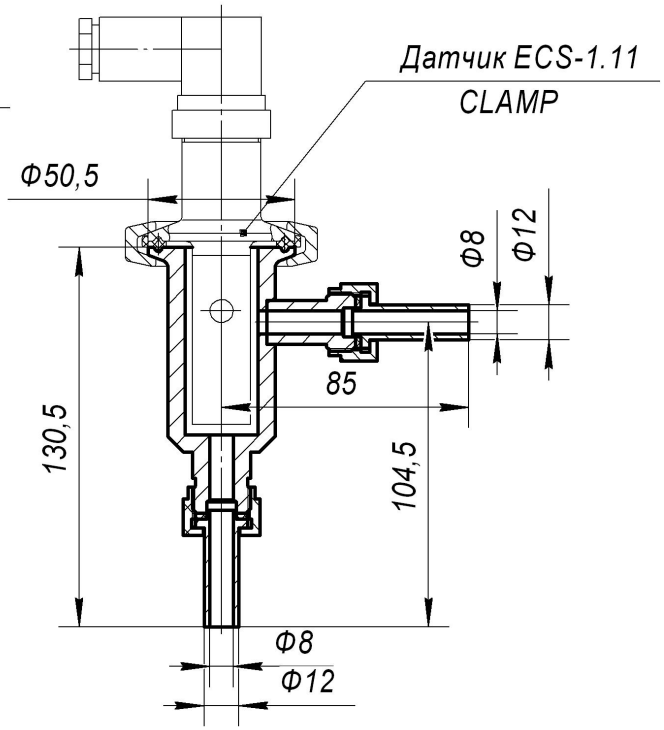

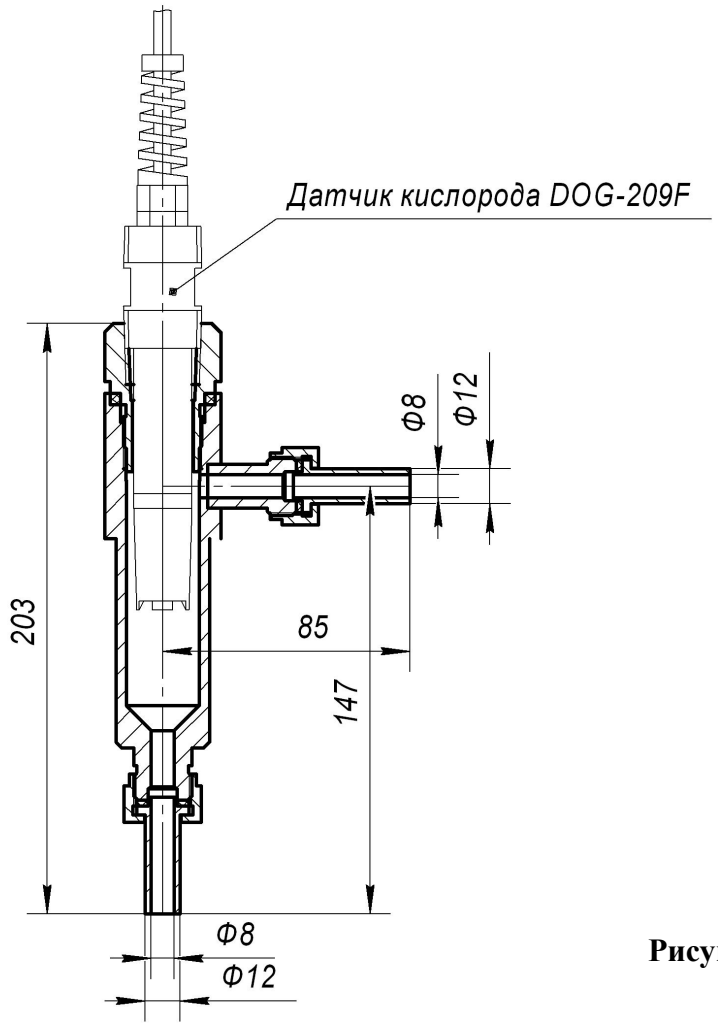

Рисунок 2 Арматура проточная АПН-1.5

АМН-1.2

Предназначена для установки стеклянных комбинированных pH- или ОВП-электродов и защиты их от механических повреждений.

Основные технические характеристики

Материалы, контактирующие с анализируемой средой:
- сталь 08/12Х18Н10Т ГОСТ 5632-72
- уплотнительные прокладки: фторопласт Ф4 ГОСТ10007-72
- кольца уплотнительные ГОСТ 9833-73, фторкаучуковые

Рабочее давление анализируемой среды, МПа, не более.....1,0
Присоединение.....ниппельное (штуцерно-торцовое)
Параметры применяемых pH/ОВП-электродов:
- диаметр корпуса, мм.....12
- длина, мм, не более.....120

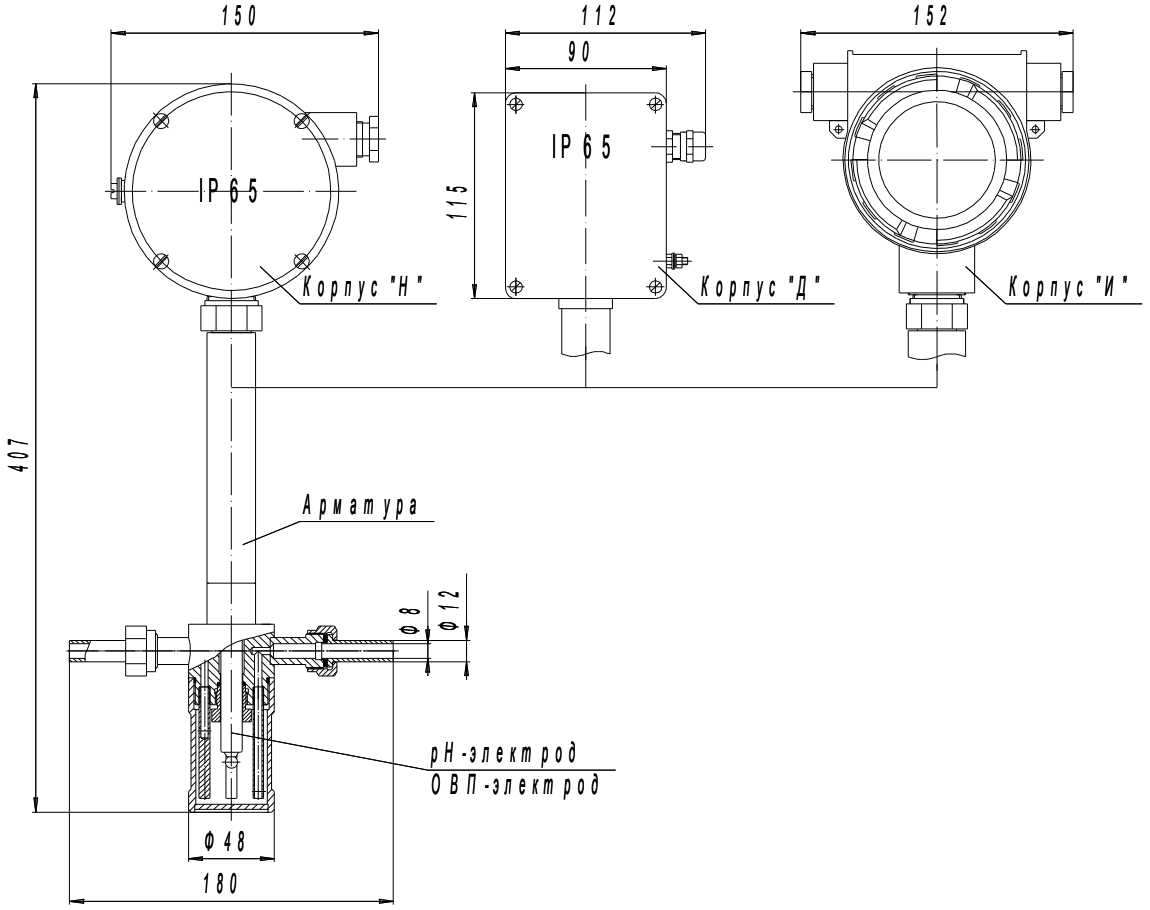

Рисунок 1 Арматура проточная АМН-1.2